順位トーナメント表

【１位トーナメント】

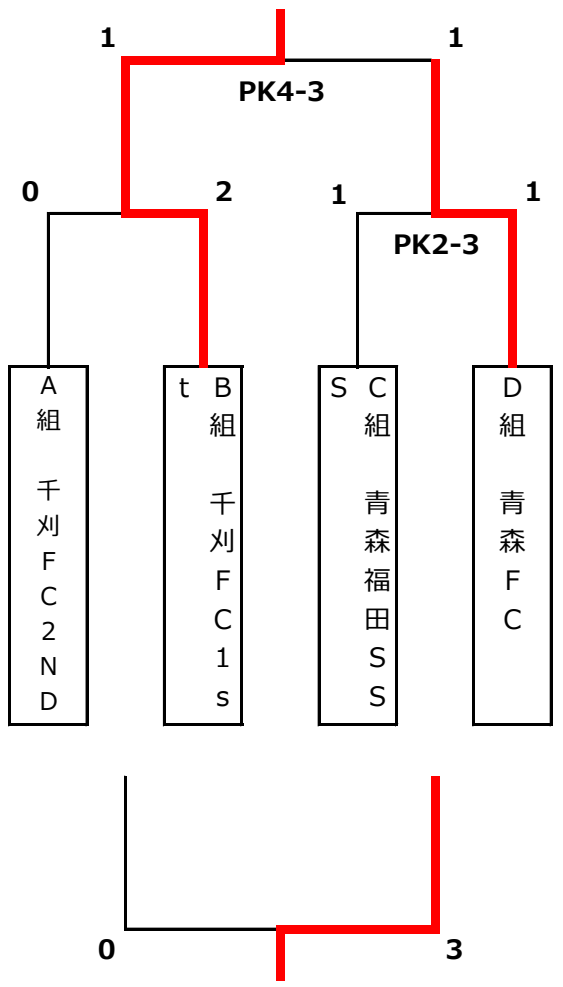

【２位トーナメント】

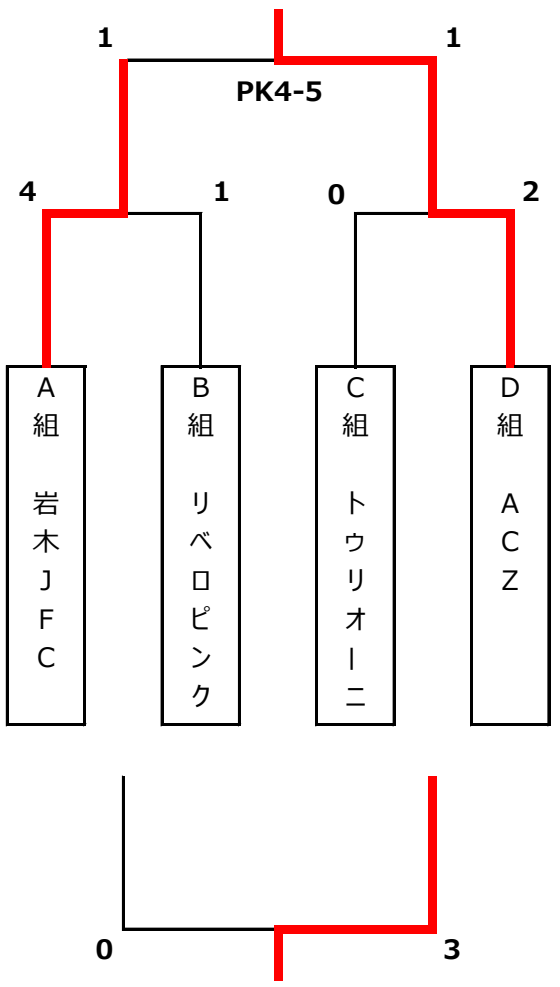

【３位トーナメント】

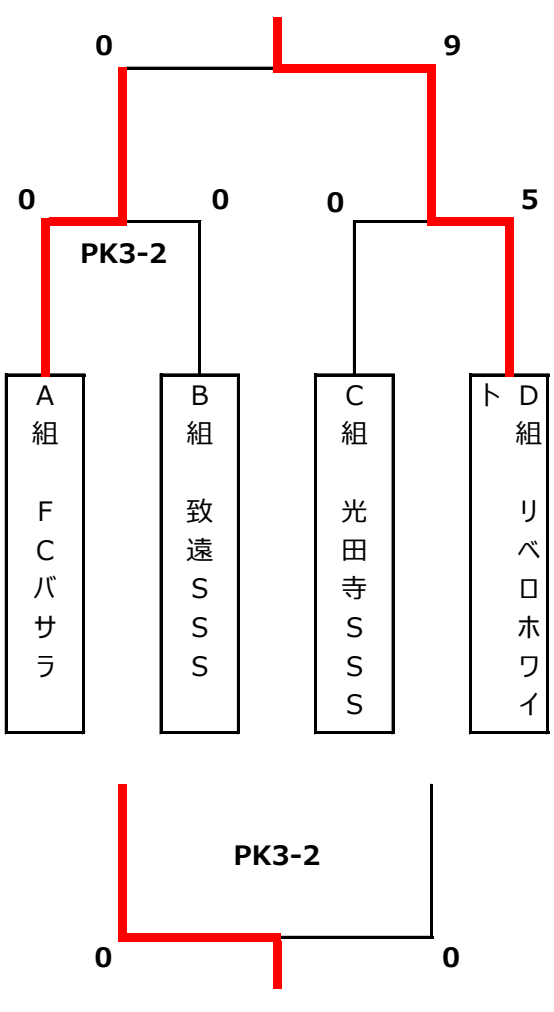

【４位トーナメント】

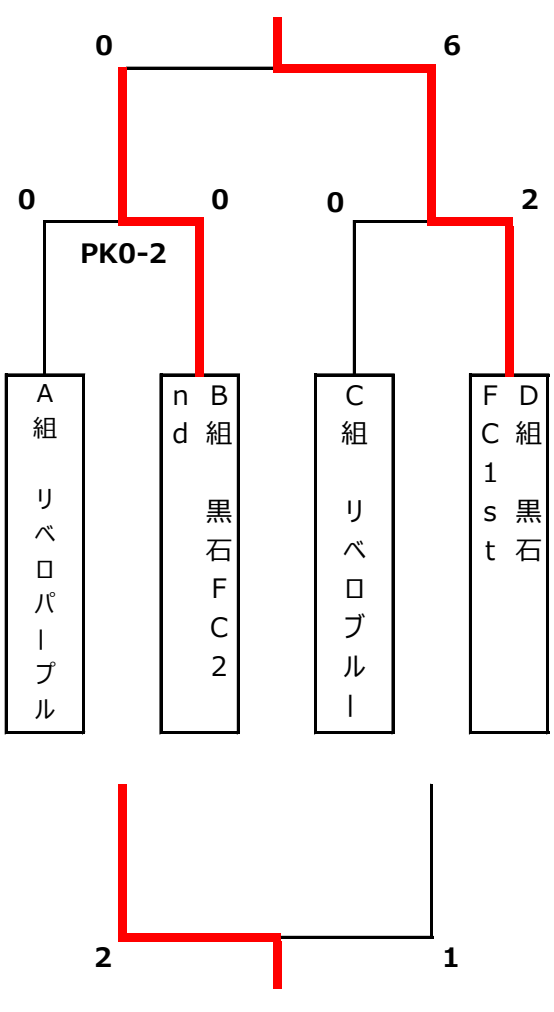
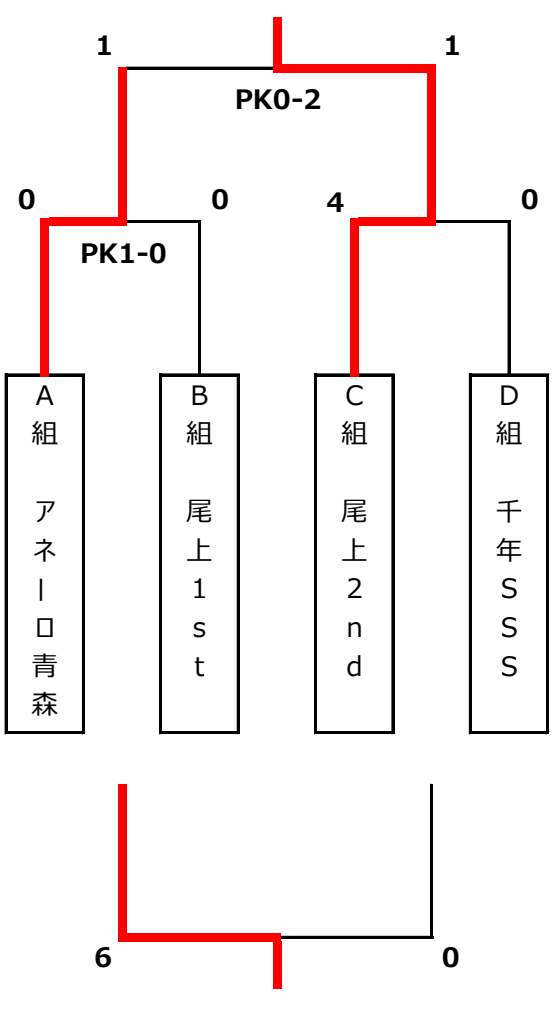
【５位トーナメント】